第55回九州ジュニア（U-12）サッカー大会福岡県中央大会トーナメント表（40チーム）

大会1日目　県内4会場　1ピッチ×6試合　｜　大会2日目　2ピッチ×6試合　｜　大会3日目　西鞍の丘総合運動公園芝生フィールド　2ピッチ×1試合　1ピッチ×1試合　｜　大会2日目　2ピッチ×6試合　｜　大会1日目　県内4会場　1コート×6試合

	No	地区名	ブロック順位	チーム名
福岡フットボールセンター	1	福岡	1位	アビスパ福岡U-12
	2	北九州	8位	深町サッカークラブ
	3	筑前	7位	FC上西郷WEST KIDS DUEL
	4	筑後	5位	グラスルーツWS
	5	福岡	4位	油山カメリアFC U-12
	6	筑後	2位	城内サッカークラブ
	7	北九州	5位	中井サッカー少年団
	8	筑豊	3位	FC FARFALLA
	9	福岡	5位	福岡西フットボールアカデミー
	10	筑前	2位	BUDDY・FC
筑後広域公園フィットネスエリア	11	筑後	1位	筑後サッカークラブ
	12	福岡	12位	警固ジュニアサッカークラブ
	13	北九州	7位	豊州ユナイテッドFC
	14	筑前	5位	二日市Football club
	15	筑豊	4位	ALEGRIA
	16	福岡	選手権枠	FCルーザ福岡
	17	福岡	6位	今宿サッカークラブ
	18	筑前	6位	FCカミーリア筑紫野U12
	19	福岡	8位	FCセントラル福岡
	20	北九州	2位	FCビゴール

地区名	ブロック順位	チーム名	No	
筑前	1位	新宮FCジュニア	21	大宰府梅林アスレチックスポーツ公園
筑後	7位	PRIDE.FC	22	
福岡	10位	西南フットボールクラブU-12	23	
福岡	7位	FUKUOKA壱岐フットボールクラブ	24	
北九州	4位	小倉南フットボールクラブジュニア	25	
筑豊	1位	FC直方U-12	26	
福岡	11位	わかばフットボールクラブジュニア	27	
北九州	6位	周防灘フットボールクラブ	28	
筑後	3位	太陽スポーツクラブ久留米	29	
筑前	3位	舞の里フットボールクラブ	30	
北九州	1位	IBUKI北九州	31	新門司球技場
筑前	8位	仲原サッカークラブ	32	
筑後	6位	ちとせFC	33	
筑後	4位	ペラーダ大川フットボールクラブ　U-12	34	
福岡	9位	SALTZ FC	35	
福岡	2位	FC LIBERTA福岡Ｕ１２	36	
福岡	3位	大橋FC	37	
筑前	4位	宇美Junior.Soccer.Club	38	
北九州	3位	WISH 北九州 FC	39	
筑豊	2位	川崎FC	40	

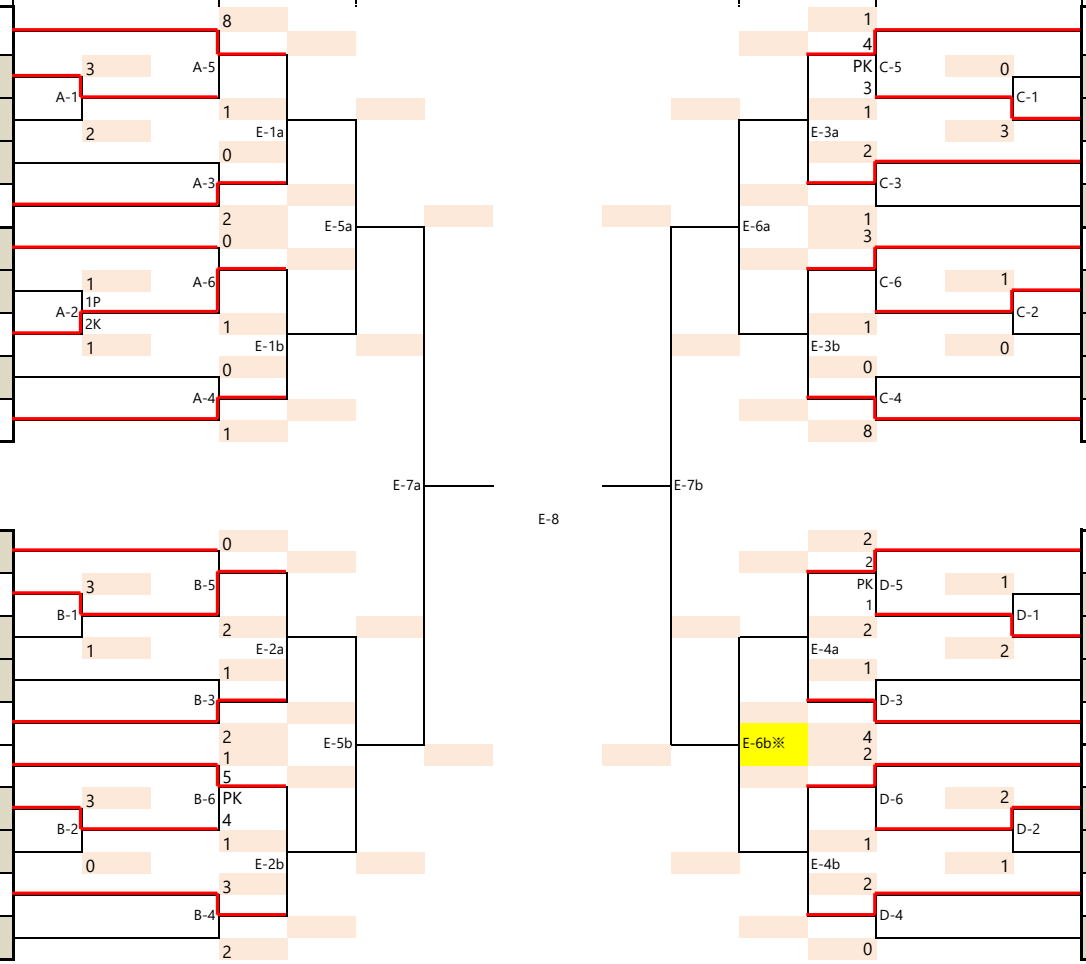

A,B		時間	帯同審判員割（トーナメント表番号で表示）
1	1回戦-1	9:45	4,5　14,15
2	1回戦-2	10:55	9,10　19,20
3	2回戦-1	12:05	1,6　11,16
4	2回戦-2	13:15	2,3　12,13
5	2回戦-3	14:25	7,8　17,18
6	2回戦-4	15:35	各会場で対応

E-1～6

3回戦-1	E-1	9:45
3回戦-2	E-2	10:55
3回戦-3	E-3	12:05
3回戦-4	E-4	13:15
準々決勝-1	E-5	14:25
準々決勝-2	E-6	15:35

E-7,8

準決勝	E-7	10:00
決勝	E-8	13:00

※　15:45

C,D			帯同審判員割（トーナメント表番号で表示）
1	1回戦-1	9:45	24,25　34,35
2	1回戦-2	10:55	29,30　39,40
3	2回戦-1	12:05	21,26　31,36
4	2回戦-2	13:15	22,23　32,33
5	2回戦-3	14:25	27,28　37,38
6	2回戦-4	15:35	各会場で対応